令和2年度　愛日地区バレーボール春季強化練習大会　組み合わせ

１　日　時　令和2年6月7日（日）

２　会　場　日進スポーツセンター

女子組み合わせ

補助役員・・・（生徒）
主・副審・・・・【顧問】

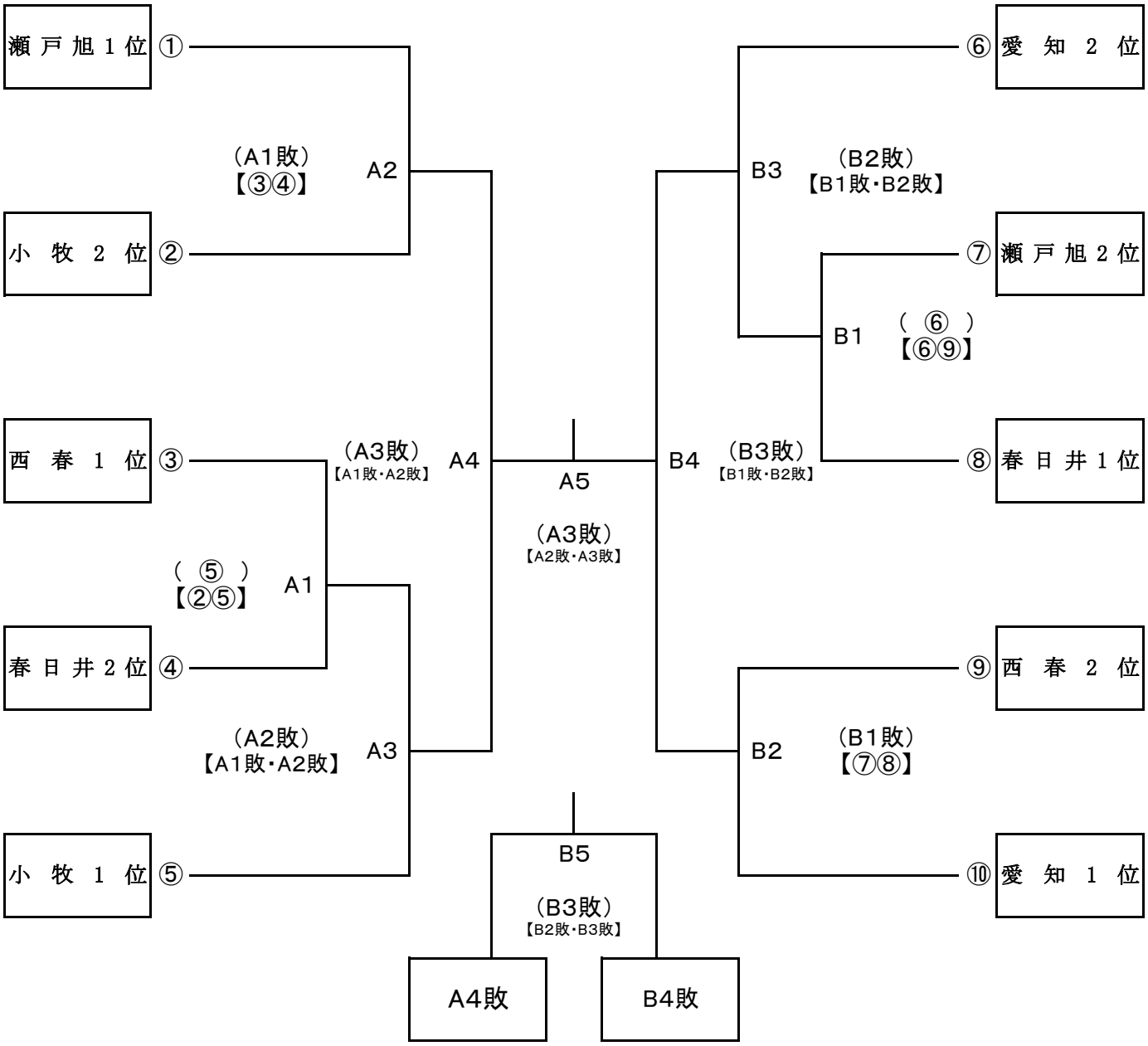

優　勝 ＿＿＿＿＿＿＿＿＿＿＿＿＿＿＿＿

準優勝 ＿＿＿＿＿＿＿＿＿＿＿＿＿＿＿＿

第3位 ＿＿＿＿＿＿＿＿＿＿＿＿＿＿＿＿