愛日バレーボール
各地区参加校様

愛知県バレーボール協会
愛日地区バレーボール強化練習実行委員会
庶務担当　松浦　拓馬

令和元年度 愛日地区バレーボール秋季強化練習大会について（女子）

１　期　　日　　令和元年１０月２７日（日）　　９時１５分第一試合開始予定　（開場８時３０分）
※８時５０分より監督打ち合わせを行う予定です。

２　会　　場　　**日進市立日進中学校**　　TEL０５６１－７２－００２０
所在地：日進市本郷町西原中通９８０－１

３　参加チーム　女子…小牧２　　西春２　　春日井２　　瀬戸・旭２　　愛知２　　計１０校
（県協会登録チーム・JVA登録選手に限る。**JVAチーム加入選手一覧をご提出ください。**）

４　方　　法　　トーナメント方式

５　組 合 せ　　別紙参照（中総体愛日大会の結果にもとづき，組み合わせを決定しました。）

６　参 加 費　　４，０００円（当日，受付時に徴収）

７　そ の 他　　（１）ルールは，2019年(公財)日本バレーボール協会６人制競技規則で行います。
（２）必ず審判のできる先生で引率してください。
（３）審判時に，線審・スコアラー（IF）が各チームでできるようにお願いします。
（４）傷病等の責任は，各チームでお願いします。
（５）チームの構成は，監督・コーチ・マネージャー各１名と選手１２名以内とする。監督・コーチ・マネージャーは左胸部に，主将は胸番号下に規定のマークをつける。監督・コーチ・マネージャーは統一された服装（襟付き・長ズボン）を原則とする。マネージャーが生徒である場合は，当該校の体操服がのぞましい。

８　連 絡 先　　日進市立日進中学校　　松浦　拓馬　（TEL0561－72－0020　FAX0561－74－0317）

９　確認事項

①　開閉会式は行いません。（試合、審判にあわせて集合してください。生徒の割り振りと、教員割り振りが違いますのでご注意ください。）
②　ベンチには飲料水、救急用具等の必要物品以外は持ち込まない（うちわ・メガホン・マスコット等）。
③　ワイピングはコート内の選手でお願いします。
④　試合前の練習は、合同練習を５分間、公式練習を３分間行う予定ですが、チームの第２試合以降は公式練習を行いません。朝の練習割り振りはありません。朝の開場後と試合前のアップのみとなります。
⑤　各コート第３試合目については、第３位シード⑥と、第４位シード⑤の学校のみ、前の試合終了後に、『⑤,⑥だけがコートに入って５分間１校のみの練習（相手チームはベンチで待機）』を行います。その後は『合同５分→プロトコール→⑤,⑥だけが公式３分（相手チームは通常の公式練習の待ち時間と同じ扱い）』です。
⑥　Ａコートは短笛、Ｂコートは長笛を使用してください。
⑦　試合球はモルテンで行います。
⑧　昼食の時間を準決勝前に３０分程度設ける予定です。試合の進行を見て、当日連絡させていただきます。
⑨　同一チームが連続して試合を行う場合は、５分間の休憩ののち、５分間の合同練習を行います。休憩中、ネットを越えない範囲でのパス程度の練習（監督コーチの球出しなし）を許可します。隣コートへのご配慮をお願いします。
⑩　第３セット目も２５点マッチとします。ただし、時間の都合上、促進ルールを適用する場合もあります。
⑪　昼食・湯茶等の準備はありません。各自ご準備をよろしくお願いいたします。
⑫　一人分の旅費・日当は協会より支給されます。
⑬　本大会の上位４チームを冬の愛日大会へシードします。
⑭　本大会の上位４校が、11月9日(土)10日(日)に行われる県新人大会に推薦します（西尾張地区）。
※ 全チームにお願いがあります。申込用紙(職印有り)は11月1日(金)までに、事務局へ必着となっております。大会終了後すぐに各チームで責任をもって遅れないように郵送してください。
「JVAチーム加入選手一覧」を、参加選手の欄に〇印を付け、参加申込書の裏面に貼って提出をお願いします。
※ プログラム用メンバー表も10月31日(木)までにメールで送信となります。(愛日HPより愛知県を参照)
⑮　以下の『会場注意』について、各校ご指導・連絡よろしくお願いします。
・靴や持ち物等は、学校ごとにまとめて保管。（※ 貴重品の管理は各チームで責任を持って行ってください。）
・体育館以外の更衣室などのものは触れないようにしてください。
・体育館フロアー以外でのボール使用は禁止とします。
・設備や備品等、勝手に触れないでください。またゴミはすべて持ち帰るようご指導お願いします。
・駐車場には限りがあります。保護者の方はできるだけ乗り合わせでお越し下さるよう、お願いして下さい。
・バスの待機場所はありません。学校か、バス会社で待機をしてもらってください。

令和元年度　愛日地区バレーボール秋季強化練習大会　組み合わせ

１　日　時　令和元年10月27日（日）　第一試合開始時間　9:15～

２　会　場　日進市立日進中学校

女子組み合わせ

補助役員・・・（生徒）
主・副審・・・・【顧問】

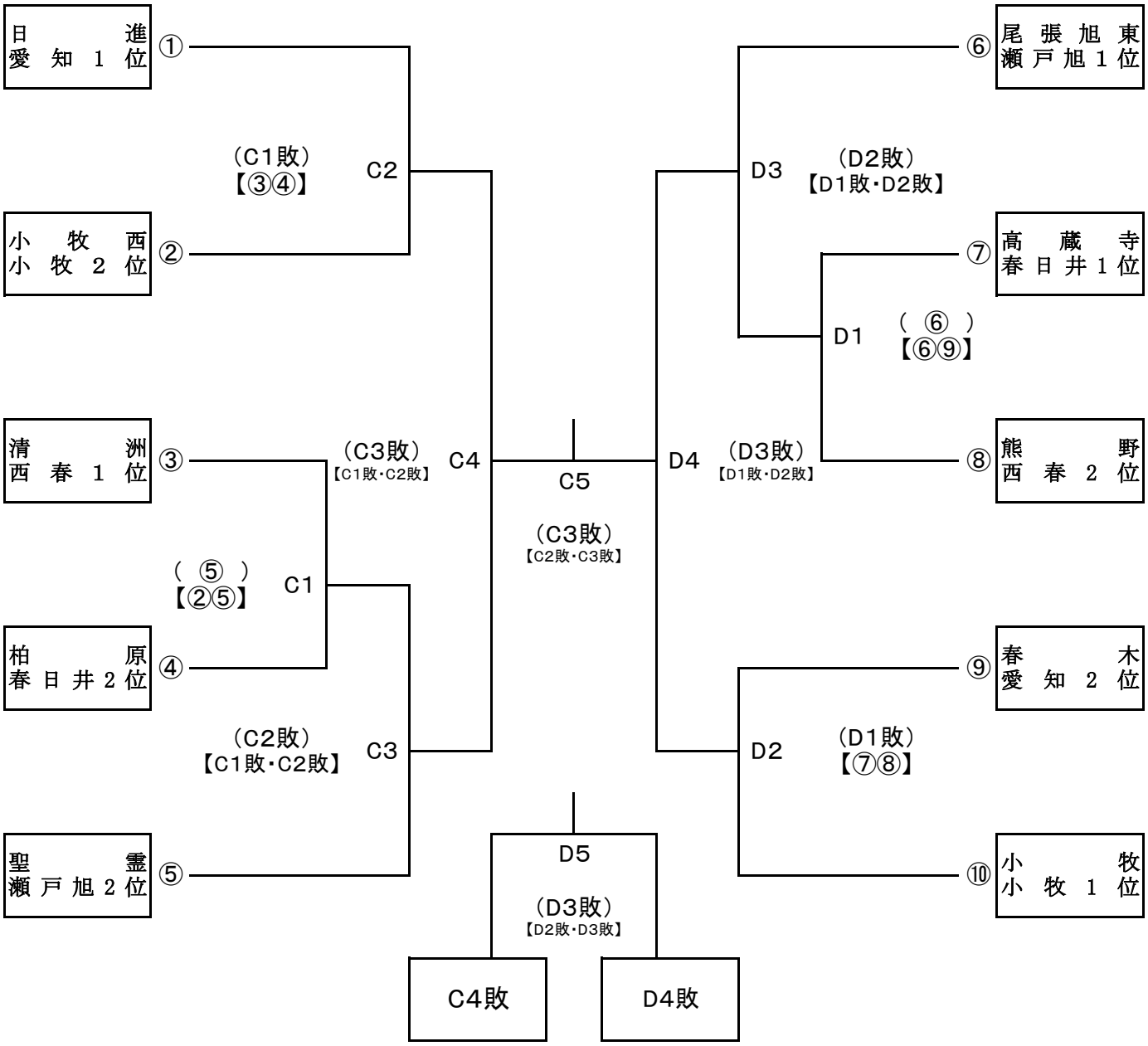

優　勝 ＿＿＿＿＿＿＿＿＿＿＿＿＿＿＿＿

準優勝 ＿＿＿＿＿＿＿＿＿＿＿＿＿＿＿＿

第3位 ＿＿＿＿＿＿＿＿＿＿＿＿＿＿＿＿

令和元年度　女子ﾊﾞﾚｰﾎﾞｰﾙ愛日地区秋季大会駐車場について

①指定された場所への駐車をお願いいたします。
　※監督、コーチ、生徒乗降場所は、日進中学校北側駐車場
　※保護者の方は市役所西側駐車場に停めてください。
②選手の乗降は監督・コーチ駐車場または、保護者駐車場にてお願いします。
③バスの駐車場はありません。バス会社への連絡を、お願いいたします。
④指定場所以外の駐車はご遠慮ください。体育館前と、市役所北側は駐車禁止です。特に市役所北の駐車場に関しましては、他団体のイベント駐車場となっておりますので、駐車されないようお願いいたします。

何かご不明な点がありましたら、下記の連絡先へお問い合わせください。

日進市立日進中学校　松浦拓馬　　0561-72-0020