愛日地区管内男子バレーボール部
各 地 区 参 加 校 様

愛 知 県 バ レ ー ボ ー ル 協 会
愛日地区バレーボール強化練習実行委員会
庶務担当　島　川　佳　祐

令和元年度 愛日地区バレーボール春季強化練習大会について

１　期　　日　　令和元年６月２日（日）　　９：１５開会式予定　（開場８：３０）
※９：００分より監督・審判打ち合わせを行う予定です。

２　会　　場　　**東郷町総合体育館（男子会場）　※女子会場は別になります**
所在地：愛知郡東郷町大字春木字北反田３５　　TEL０５６１－３８－６１１１

３　参加チーム　男子…小牧３　　西春２　　春日井２　　瀬戸・旭１　　愛知２　　計１０校
（県協会登録チーム・JVA登録選手に限る。**JVAチーム加入選手一覧をご提出ください。**）

４　方　　法　　トーナメント方式

５　組 合 せ　　別紙参照（前年度の冬季愛日練習大会の結果にもとづき，組み合わせを決定しました。）

６　参 加 費　　６，０００円（当日，受付時に徴収）

７　そ の 他　　（１）ルールは，2019年(公財)日本バレーボール協会６人制競技規則で行います。
（２）本大会は，WTO（給水のためのタイムアウト）を実施しません。
（３）必ず審判のできる先生で引率してください。**監督・コーチの服装は統一です。**
（４）審判時に，線審・**スコアラー（IF）**が各チームでできるようにお願いします。
（５）傷病等の責任は，各チームでお願いします。

８　連 絡 先　　東郷町立春木中学校　　島　川　佳　祐（TEL0561－38－4856　FAX0561－38－4936）

９　確認事項

① **開会式は行います。（閉会式は行いません。）**
② ベンチには飲料水、救急用具等の必要物品以外は持ち込まない（うちわ・メガホン・マスコット等×）。
③ ワイピングはコート内の選手でお願いします。
④ 審判については、顧問用と生徒用の分担が違いますのでご注意ください。
⑤ 試合前の練習は、合同練習を５分間、公式練習を３分間行う予定ですが、チームの第２試合以降は公式練習を行いません。朝の練習割り振りはありません。朝の開場後と試合前のアップのみとなります。
⑥ 各コート第３試合目については、第３位シード⑥と、第４位シード⑤の学校のみ、前の試合終了後に、『⑤,⑥だけがコートに入って５分間１校のみの練習（相手チームはベンチで待機）』を行います。その後は『合同５分→プロトコール→⑤,⑥だけが公式３分（相手チームは通常の公式練習の待ち時間と同じ扱い）』です。
⑦ Ａコートは短笛、Ｂコートは長笛です。
⑧ 試合球はモルテンで行います。
⑨ 昼食の時間は特に設けません。同一チームが連続して試合を行う場合は、５分間の休憩ののち、５分間の合同練習を行います。休憩中、ネットを越えない範囲でのパス程度の練習（監督コーチの球出しなし）を許可します。隣コートへのご配慮をお願いします。
⑩ 第３セット目も２５点マッチとします。ただし、時間の都合上、促進ルールを適用する場合もあります。
⑪ 昼食・湯茶等の準備はありません。各自ご準備をよろしくお願いいたします。
⑫ 一人分の旅費・日当は協会より支給されます。
⑬ 本大会の上位４チームの地区を夏の愛日大会へシードします。
⑭ 以下の『会場注意』について、各校ご指導・連絡よろしくお願いします。
・靴や持ち物等は、学校ごとにまとめて保管。（※ 貴重品の管理は各チームで責任を持って行ってください。）
・ゴミはすべて持ち帰る。また、設備や備品等に勝手に触れない。
・体育館フロアー以外でのボール使用は禁止。駐車場でのランニングや準備運動も禁止。
・１階，２階ロビーにあるソファーは生徒の使用禁止。またロビーでの準備運動も禁止。
・用もないのに１階のロビーに降りてこない。
・座席を割り振りました。重なっているところもありますが、譲り合って使ってください。
・駐車場には限りがあります。保護者の方はできるだけ乗り合わせでお越し下さるよう、お願いして下さい。
・バスの駐車場は確保することができておりません。申し訳ありませんが、バス会社に戻るか学校に戻るか、各校でバス会社と打ち合わせをお願いいたします。また、バスの乗降は、町民会館西側の駐車場でおこなうようお願いします。

令和元年度　愛日地区バレーボール春季強化練習大会　組み合わせ

１　日　時　令和元年6月2日（日）　開会式開始時間　9:15～

２　会　場　東郷町総合体育館

男子組み合わせ

補助役員・・・（生徒）
主・副審・・・・【顧問】

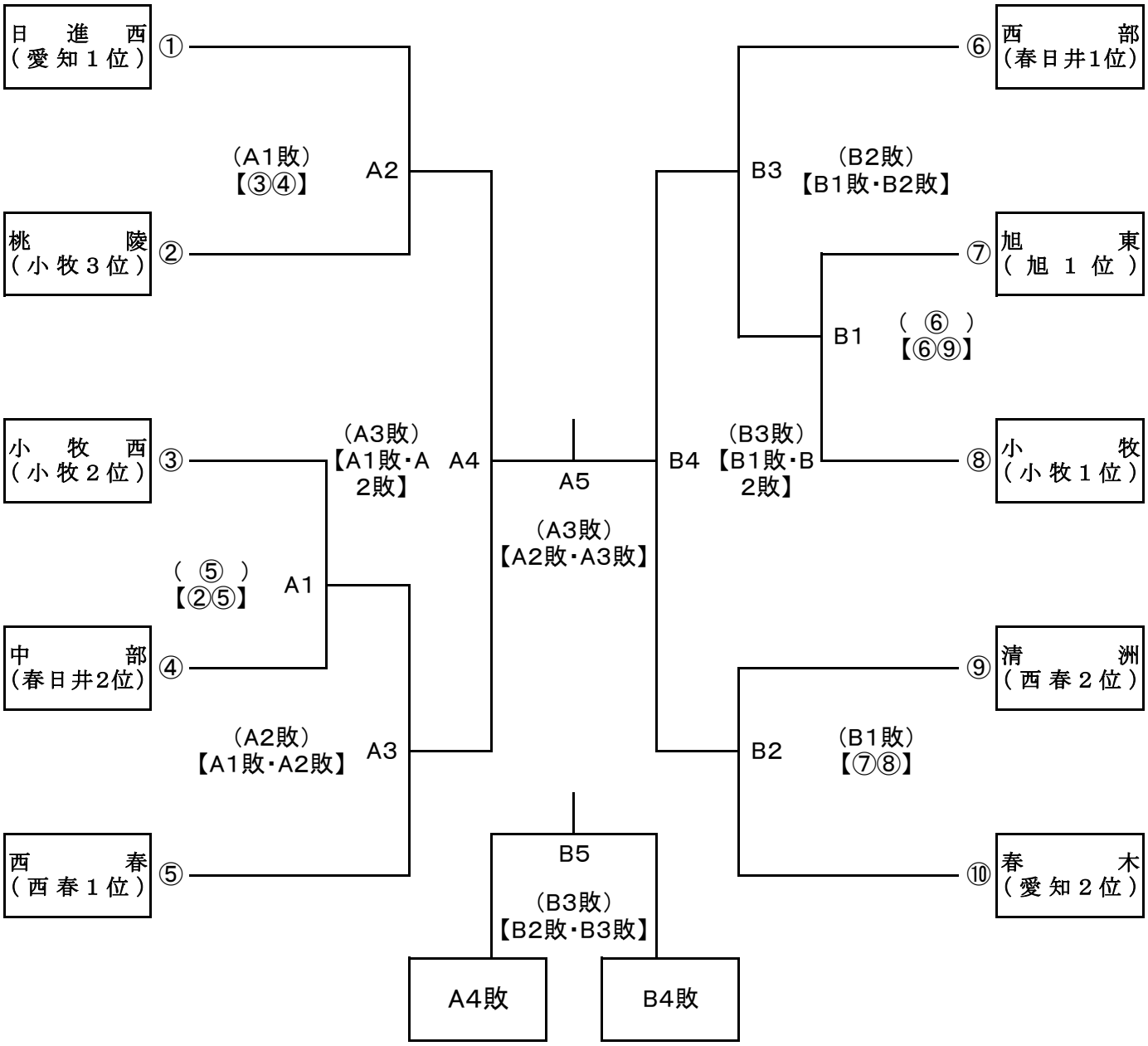

優　勝 ＿＿＿＿＿＿＿＿＿＿＿＿＿＿＿＿

準優勝 ＿＿＿＿＿＿＿＿＿＿＿＿＿＿＿＿

第3位 ＿＿＿＿＿＿＿＿＿＿＿＿＿＿＿＿

＿＿＿＿＿＿＿＿＿＿＿＿＿＿＿＿