愛日地区管内男女バレーボール部
各 地 区 参 加 校 様

愛 知 県 バ レ ー ボ ー ル 協 会
愛日地区バレーボール強化練習実行委員会
庶務担当　松　浦　拓　馬

平成31年度 愛日地区バレーボール春季強化練習大会について

１　期　　日　　令和元年６月２日（日）　　８：４５開場
※９：１０分より監督・審判打ち合わせを行う予定です。

２　会　　場　　**豊明市福祉体育館（女子会場）※男子会場は別になります**
所在地：豊明市西川町笹原26-1　TEL０５６２-９３-５００１

３　参加チーム　小牧２　　西春２　　春日井２　　瀬戸・旭２　　愛知２　　計１０校
（県協会登録チーム・JVA登録選手に限る。**JVAチーム加入選手一覧をご提出ください。**）

４　方　　法　　トーナメント方式

５　組 合 せ　　別紙参照（前年度の冬季愛日練習大会の結果にもとづき，組み合わせを決定しました。）

６　参 加 費　　６，０００円（当日，受付時に徴収）

７　そ の 他　　（１）ルールは，2019年(公財)日本バレーボール協会６人制競技規則で行います。
（２）**本大会は，WTO（給水のためのタイムアウト）を実施しません。**
（３）必ず審判のできる先生で引率してください。**監督・コーチの服装は統一です。**
（４）審判時に，線審・スコアラー（IF）が各チームでできるようにお願いします。
（５）傷病等の責任は，各チームでお願いします。

８　連 絡 先　　日進市立日進中学校　　松　浦　拓　馬（TEL0561－72－0020　FAX0561－74－0317）

９　確認事項

① 開会式は行いません。
ベンチには飲料水、救急用具等の必要物品以外は持ち込まない（うちわ・メガホン・マスコット等×）。
② ワイピングはコート内の選手でお願いします。
③ 審判については、顧問用と生徒用の分担が違いますのでご注意ください。
④ 試合前の練習は、合同練習を５分間、公式練習を３分間行う予定ですが、チームの第２試合以降は公式練習を行いません。朝の開場後と試合前のアップのみとなります。
⑤ 各コート第３試合目については、第３位シード⑥と、第４位シード⑤の学校のみ、前の試合終了直後に、『⑤,⑥だけがコートに入って５分間１校のみの練習（相手チームはベンチで待機）』を行います。その後は『合同５分→プロトコール→⑤,⑥だけが公式３分（相手チームは通常の公式練習の待ち時間と同じ扱い）』です。
⑥ Ａコートは短笛、Ｂコートは長笛を使用します。
⑦ 試合球はミカサで行います。
⑧ 昼食の時間は特に設けません。同一チームが連続して試合を行う場合は、５分間の休憩ののち、５分間の合同練習を行います。休憩中、ネットを越えない範囲でのパス程度の練習（監督コーチの球出しなし）を許可します。隣コートへのご配慮をお願いします。
⑨ 第３セット目は１５点マッチとします。（時間短縮のため）※８点でチェンジコート
⑩ 昼食・湯茶等の準備はありません。各自ご準備をよろしくお願いいたします。
⑪ 一人分の旅費・日当は協会より支給されます。
⑫ 本大会の上位４チームを夏の愛日大会へシードします。
⑬ 当日の日程について
・８：４５　体育館開場（正面入り口ではなく、階段を上った、ギャラリー入り口からお入りください）
・９：００　フロア開場（それまでは座席で待機してください）これ以降、フリー練習とする。
・９：１０　監督者会議
・監督者会議終了後、すぐに第一試合の公式練習を開始する。
※体育館は１７：００完全撤収となります。１６：００頃、運営の判断で決勝と３位決定戦を、豊明中に移動して開催する場合がございます。ご了承ください。事情によっては、別日の設定やシード抽選も考えます。
⑭ 会場使用上の注意
・靴や持ち物等は、学校ごとにまとめて保管。（※ 貴重品の管理は各チームで責任を持って行ってください。）
・ゴミはすべて持ち帰る。また、設備や備品等に勝手に触れない。
・ベンチには飲料水、救急用具等の必要物品以外は持ち込まない（うちわ・メガホン・マスコット等×）。
・体育館フロア以外でのボール使用は禁止。駐車場でのランニングや準備運動も禁止。
・クーラーがついていないので、東側と西側の窓を開ける可能性があります。柵が低くなっていますので、窓を開けるときは、必ずカーテンを開けます。小さいお子様などから目を離さないようにお願いいたします。

平成31年度　愛日地区バレーボール春季強化練習大会　組み合わせ

１　日　時　平成31年6月2日（日）　開会式開始時間　9:15～

２　会　場　未定

女子組み合わせ

補助役員・・・（生徒）
主・副審・・・・【顧問】

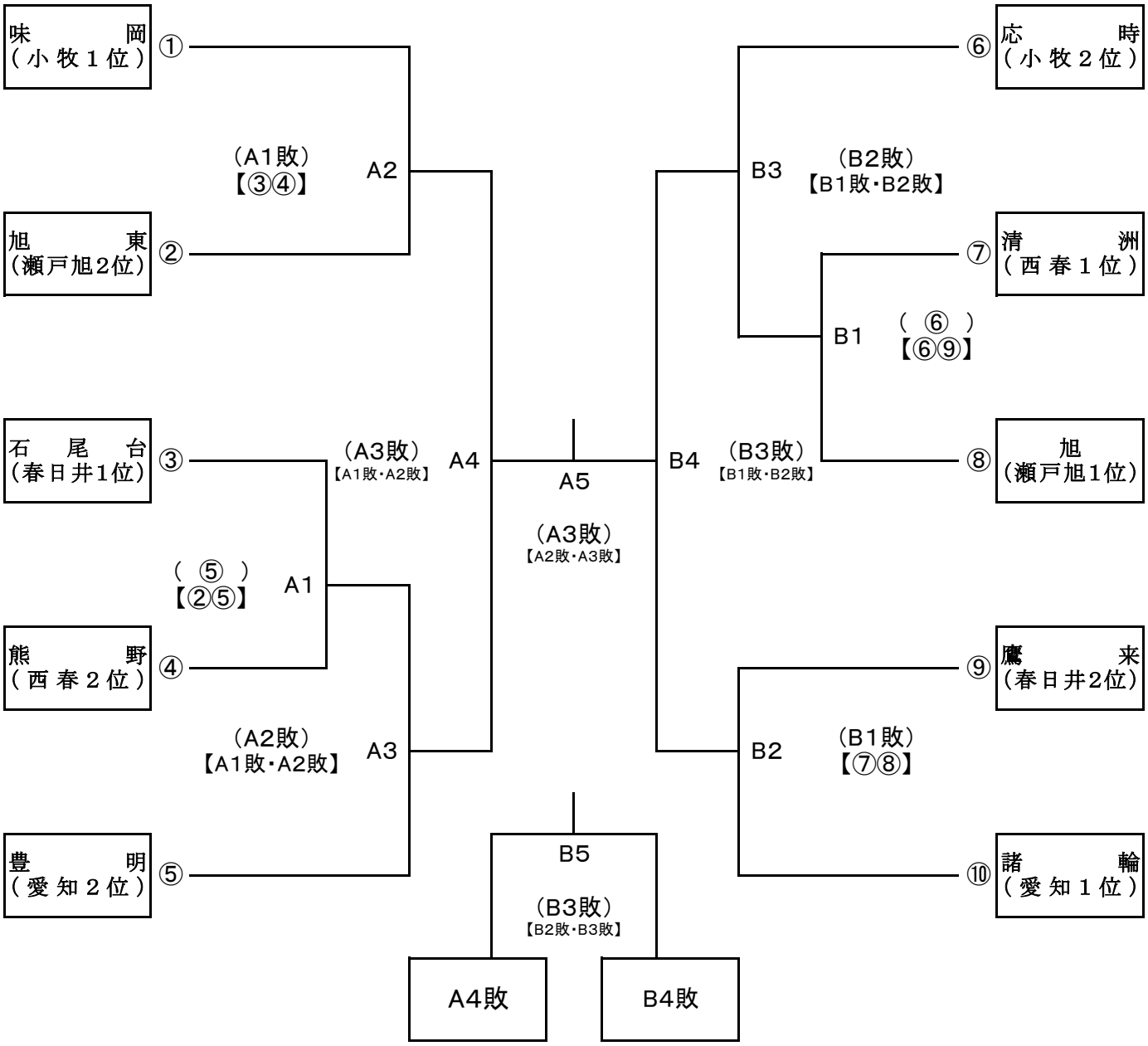

優　勝 ＿＿＿＿＿＿＿＿＿＿＿＿＿＿＿＿

準優勝 ＿＿＿＿＿＿＿＿＿＿＿＿＿＿＿＿

第3位 ＿＿＿＿＿＿＿＿＿＿＿＿＿＿＿＿

１０　駐車場注意
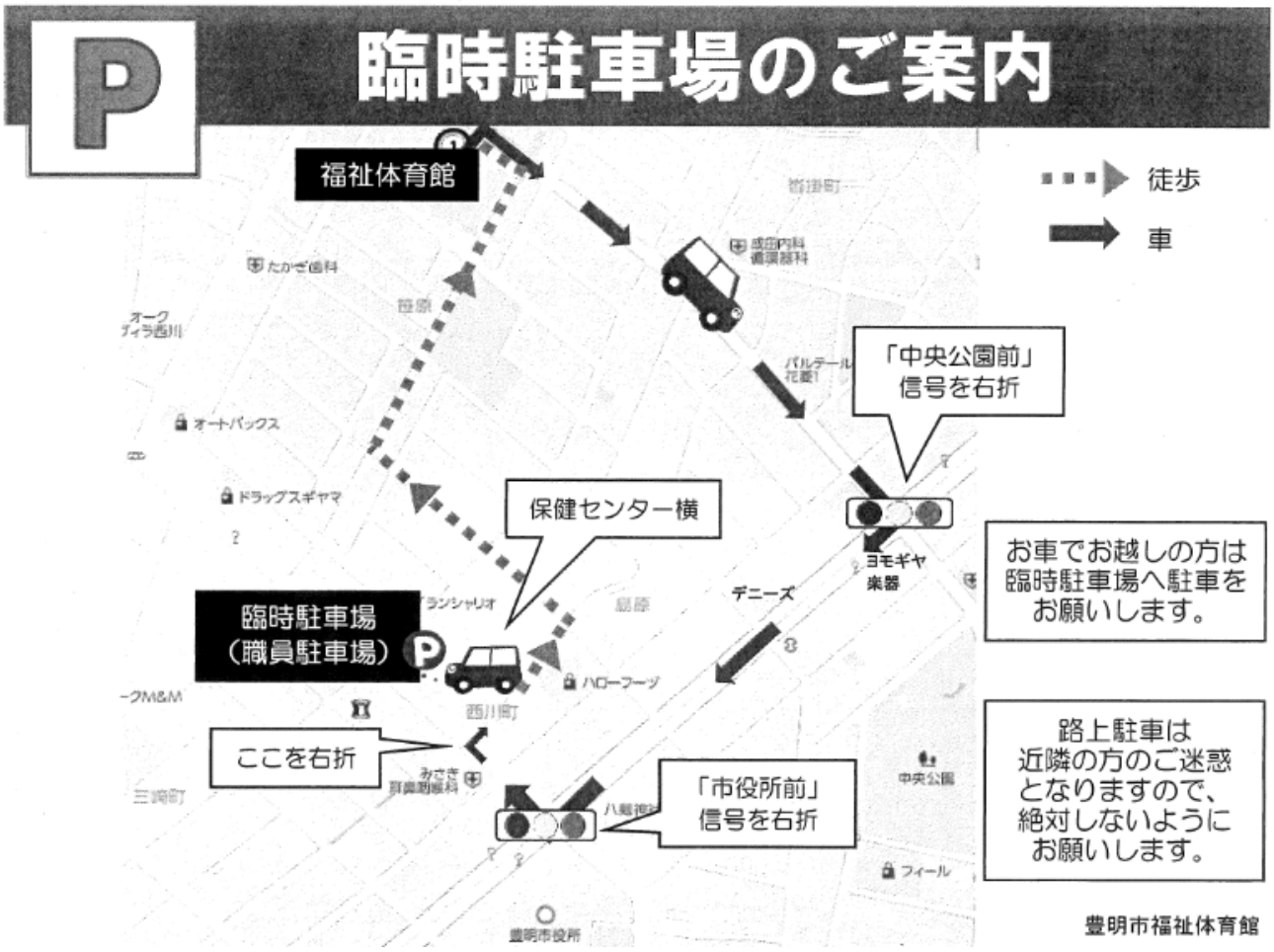
・引率教員、大会役員は豊明市福祉体育館駐車場に駐車してください。
・応援保護者につきましては、豊明市役所職員駐車場に駐車してください。（徒歩５分ほど）
・送迎、バスの乗降は豊明市役所職員駐車場でお願いいたします。
・バス駐車場はございません。バス会社への連絡をお願いいたします。
・豊明市立図書館や、豊明市文化会館の駐車場は絶対に利用しないでください。また周辺道路への路上駐車は近隣住民への迷惑となります。絶対におやめください。
・自転車は駐輪場に停めてください。
・生徒輸送用バスが乗り入れますので端から駐車してください。ご協力お願いいたします。
・駐車場には限りがあります。保護者の方はできるだけ乗り合わせでお越し下さるよう、お願いして下さい。