愛日バレーボール
各地区参加校様

愛知県バレーボール協会
愛日地区バレーボール強化練習実行委員会
庶務担当　上松　開・松浦　拓馬

平成30年度 愛日地区バレーボール秋季強化練習大会について

１　期　　日　　平成３０年１０月２８日（日）　　９時１５分開会式予定　（開場８時３０分）
※９時００分より監督打ち合わせを行う予定です。

２　会　　場　　**日進市スポーツセンター**　　TEL０５６１－７５－１８８８
所在地：日進市蟹甲町家布５８－１

３　参加チーム　男子…小牧３　西春２　春日井２　瀬戸・旭１　愛知２　計１０校
女子…小牧２　西春２　春日井２　瀬戸・旭２　愛知２　計１０校
（県協会登録チーム・JVA登録選手に限る。**JVAチーム加入選手一覧をご提出ください。**）

４　方　　法　　トーナメント方式

５　組 合 せ　　別紙参照（中総体愛日大会の結果にもとづき，組み合わせを決定しました。）

６　参 加 費　　６，０００円（当日，受付時に徴収）

７　そ の 他　　（１）ルールは，2018年(公財)日本バレーボール協会６人制競技規則で行います。
（２）必ず審判のできる先生で引率してください。
（３）審判時に，線審・スコアラー（IF）が各チームでできるようにお願いします。
（４）傷病等の責任は，各チームでお願いします。
（５）チームの構成は，監督・コーチ・マネージャー各１名と選手１２名以内とする。監督・コーチ・マネージャーは左胸部に，主将は胸番号下に規定のマークをつける。監督・コーチ・マネージャーは統一された服装（襟付き・長ズボン）を原則とする。マネージャーが生徒である場合は，当該校の体操服がのぞましい。

８　連 絡 先　　男子：日進市立日進中学校　上松　開　（TEL0561－72－0020　FAX0561－74－0317）
女子：日進市立日進中学校　松浦　拓馬　（TEL0561－72－0020　FAX0561－74－0317）

９　確認事項

① **開会式は行います。（閉会式は行いません。）**
② ベンチには飲料水、救急用具等の必要物品以外は持ち込まない（うちわ・メガホン・マスコット等）。
③ ワイピングはコート内の選手でお願いします。
④ 審判については、顧問用と生徒用の分担が違いますのでご注意ください。
⑤ 試合前の練習は、合同練習を５分間、公式練習を３分間行う予定ですが、チームの第２試合以降は公式練習を行いません。朝の練習割り振りはありません。朝の開場後と試合前のアップのみとなります。
⑥ 各コート第３試合目については、第３位シード⑥と、第４位シード⑤の学校のみ、前の試合終了後に、『⑤,⑥だけがコートに入って５分間１校のみの練習（相手チームはベンチで待機）』を行います。その後は『合同５分→プロトコール→⑤,⑥だけが公式３分（相手チームは通常の公式練習の待ち時間と同じ扱い）』です。
⑦ Ａコートは短笛、Ｂコートは長笛、Ｃコートは短笛を使用します。Ｄコートは指定なしです。
⑧ 試合球は男子：モルテン、女子：ミカサで行います。
⑨ 昼食の時間は特に設けません。同一チームが**連続して試合を行う場合は、５分間の休憩**ののち、５分間の合同練習を行います。**休憩中、ネットを越えない範囲でのパス程度の練習（監督コーチの球出しなし）を許可します。隣コートへのご配慮をお願いします。**
⑩ **第３セット目も２５点マッチとします。**ただし、時間の都合上、促進ルールを適用する場合もあります。
⑪ 昼食・湯茶等の準備はありません。各自ご準備をよろしくお願いいたします。
⑫ 一人分の旅費・日当は協会より支給されます。
⑬ **本大会の上位４チーム（男女共）を冬の愛日大会へシードします。**
⑭ 男女ともに本大会の上位４校ずつ、11月10日(土)11日(日)に行われる県新人大会に推薦します(名古屋地区)。
※ 全チームにお願いがあります。申込用紙(職印有り)は11月2日(金)までに、事務局へ必着となっております。大会終了後すぐに各チームで責任をもって遅れないように郵送してください。
「JVAチーム加入選手一覧」を、参加選手の欄に〇印を付け、参加申込書の裏面に貼って提出をお願いします。
※ プログラム用メンバー表も11月2日(金)までにメールで送信となります。(愛日HPより愛知県参照)
⑮ 以下の『会場注意』について、各校ご指導・連絡よろしくお願いします。
・靴や持ち物等は、学校ごとにまとめて保管。（※ 貴重品の管理は各チームで責任を持って行ってください。）
・トイレの個室にあるナースコールは必要時以外触れない。もし触ってしまったら、係員が来るまで待機する。
・体育館フロアー以外でのボール使用は禁止。駐車場での準備運動は禁止。
・ロビーでの準備運動と、生徒のソファー使用は禁止。用もないのに１階・２階のロビーに降りてこない。
・**１階で集合してのミーティングなどは他の利用者の迷惑になるので禁止。**２階廊下か外で行ってください。
・設備や備品等、勝手に触れない。ゴミはすべて持ち帰る。
・座席を割り振りました。重なっているところもありますが、譲り合って使ってください。
・**駐車場には限りがあります。**保護者の方はできるだけ乗り合わせでお越し下さるよう、お願いして下さい。
・**バスの待機場所はありません。**学校か、バス会社で待機をしてもらってください。

平成30年度　愛日地区バレーボール秋季強化練習大会　組み合わせ

１　日　時　平成30年10月28日（日）　開会式開始時間　9:15～

２　会　場　日進市スポーツセンター

男子組み合わせ

補助役員・・・（生徒）
主・副審・・・・【顧問】

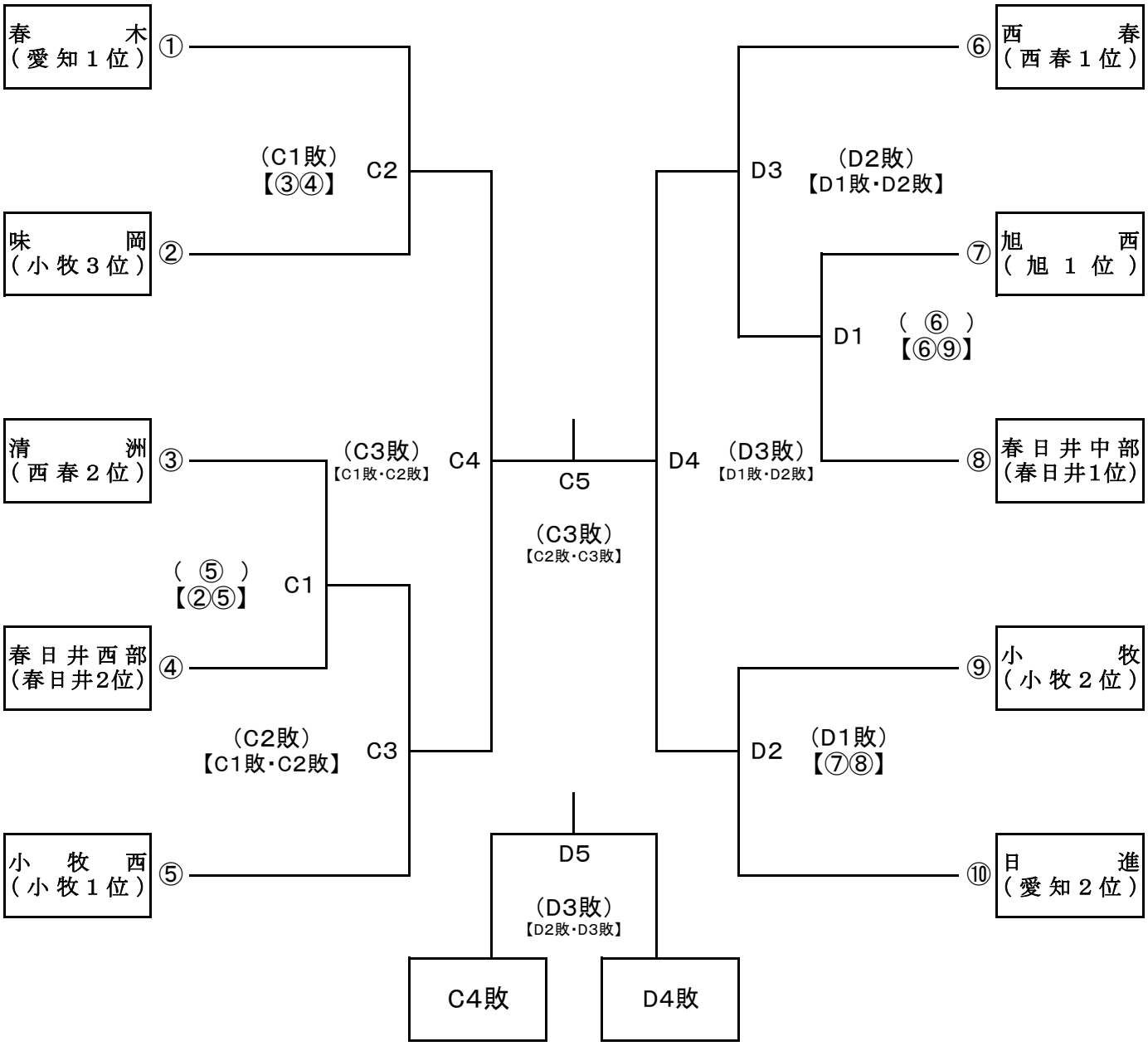

優　勝 ＿＿＿＿＿＿＿＿＿＿＿＿＿＿＿＿

準優勝 ＿＿＿＿＿＿＿＿＿＿＿＿＿＿＿＿

第3位 ＿＿＿＿＿＿＿＿＿＿＿＿＿＿＿＿

＿＿＿＿＿＿＿＿＿＿＿＿＿＿＿＿

平成30年度　愛日地区バレーボール秋季強化練習大会　組み合わせ

１　日　時　平成30年10月28日（日）　開会式開始時間　9:15～

２　会　場　日進市スポーツセンター

女子組み合わせ

補助役員・・・（生徒）
主・副審・・・・【顧問】

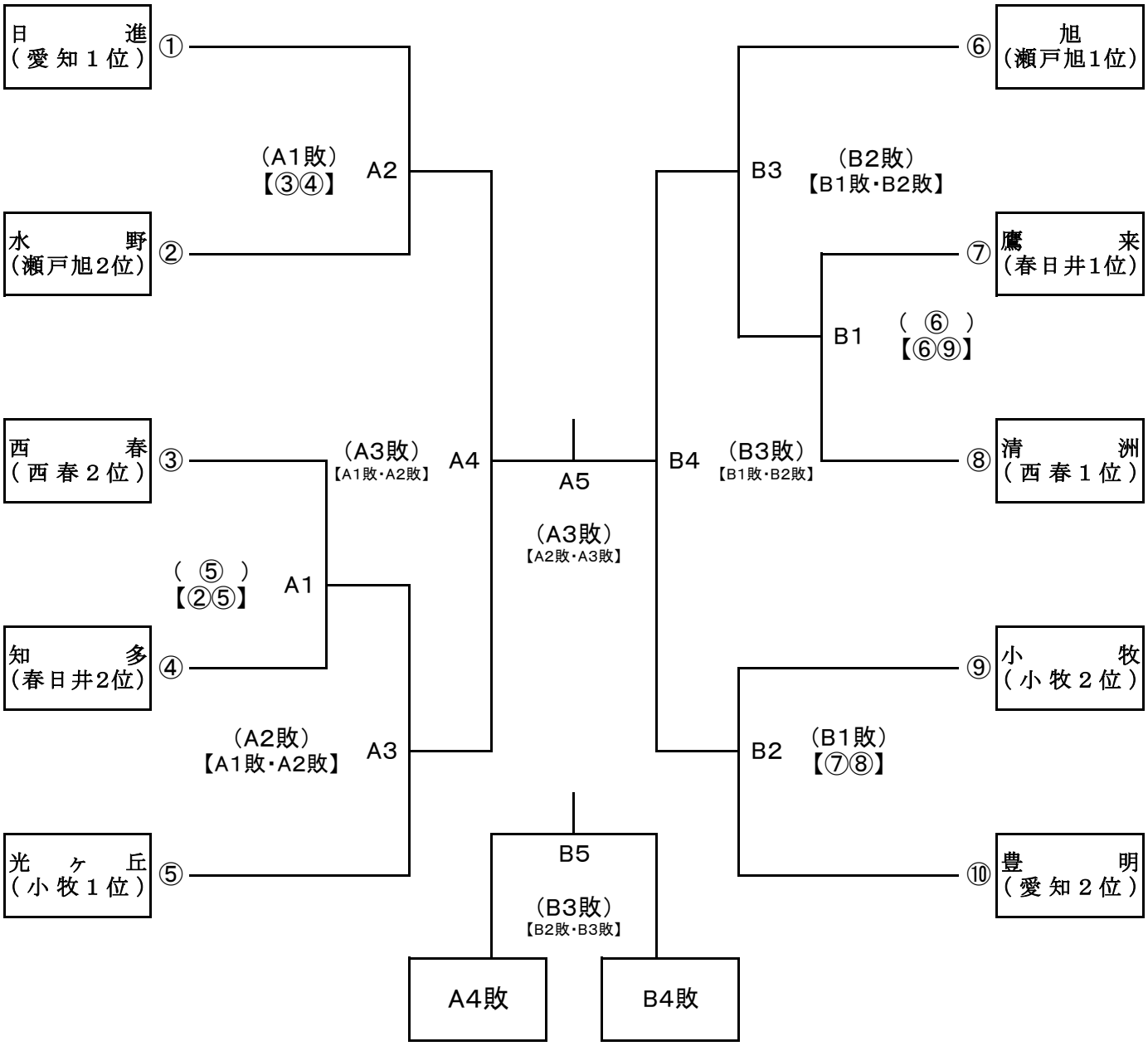

優　勝 ＿＿＿＿＿＿＿＿＿＿＿＿＿＿＿＿

準優勝 ＿＿＿＿＿＿＿＿＿＿＿＿＿＿＿＿

第3位 ＿＿＿＿＿＿＿＿＿＿＿＿＿＿＿＿

＿＿＿＿＿＿＿＿＿＿＿＿＿＿＿＿