平成30年度　愛日地区バレーボール春季強化練習大会　結果

１　日　時　平成30年6月2日（土）　開会式開始時間　9:15～

２　会　場　日進市スポーツセンター

男子組み合わせ

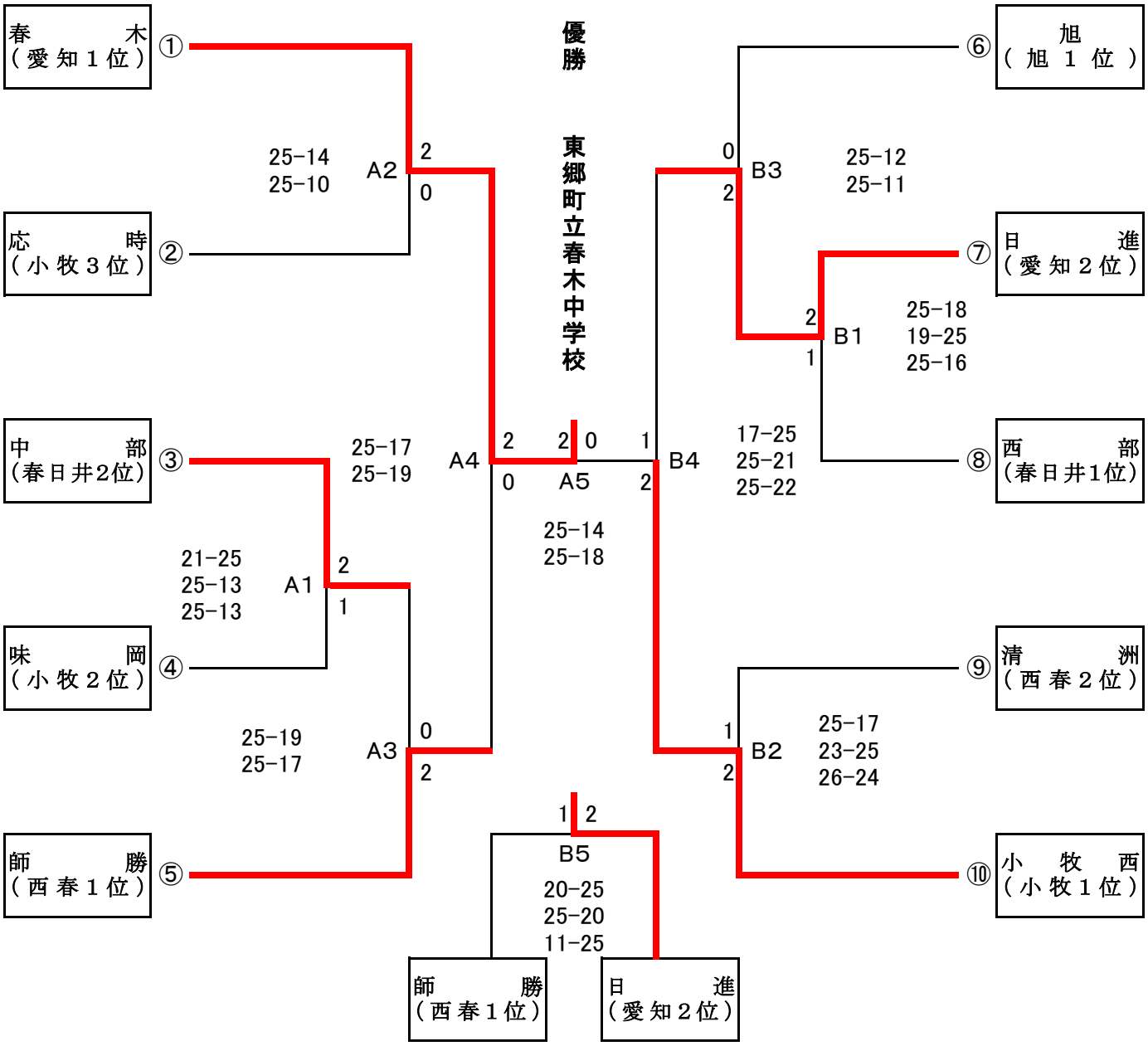

優　勝	東郷町立春木中学校
準優勝	小牧市立小牧西中学校
第3位	日進市立日進中学校
	北名古屋市立師勝中学校