平成29年度　愛日地区バレーボール秋季強化練習会　組み合わせ

１　日　時　平成29年11月3日（金）　開会式開始時間　9:15～

２　会　場　日進市スポーツセンター

男子組み合わせ

補助役員・・・【生徒】
主・副審・・・・（顧問）

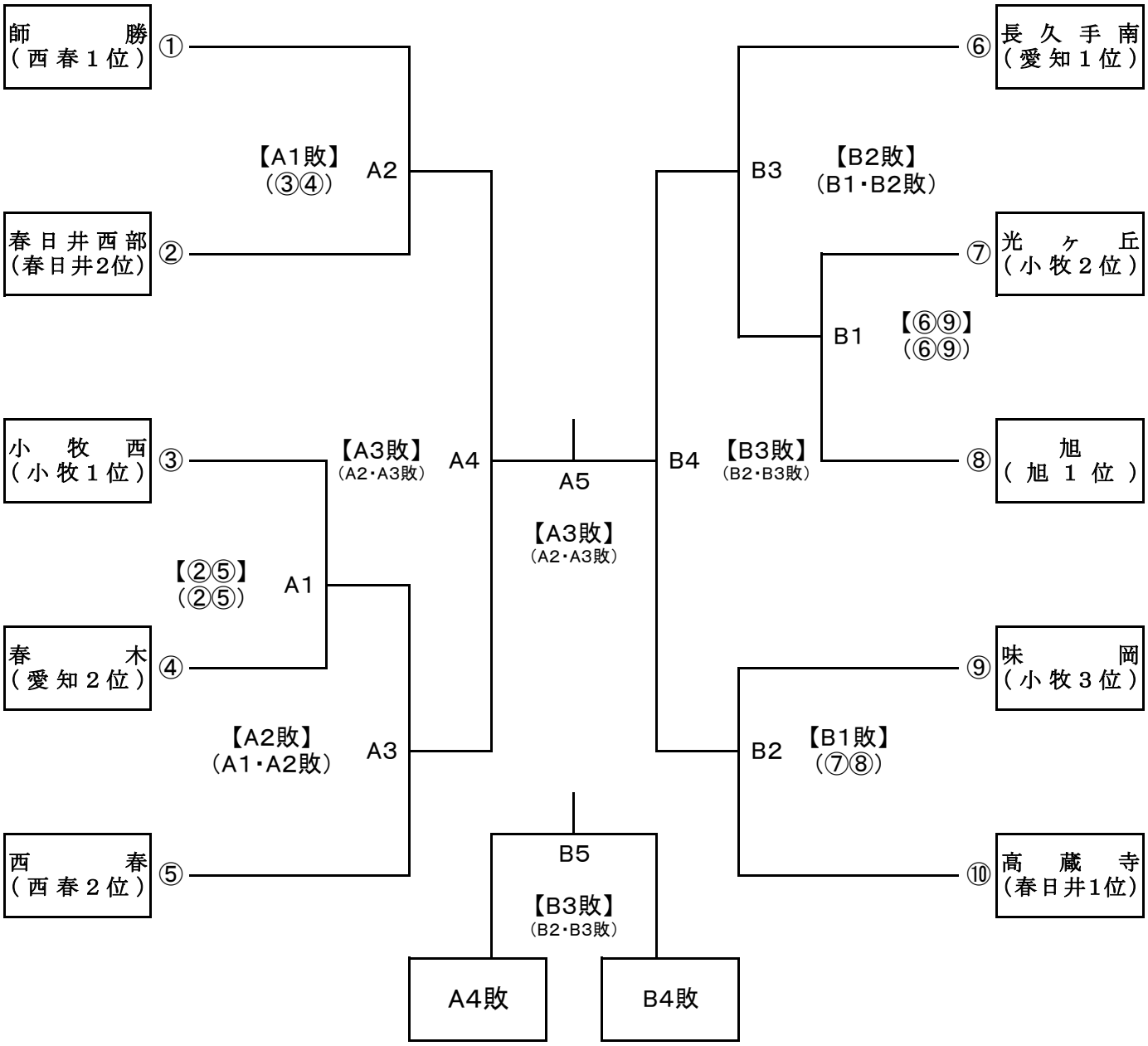

優　勝 ＿＿＿＿＿＿＿＿＿＿＿＿＿＿＿＿

準優勝 ＿＿＿＿＿＿＿＿＿＿＿＿＿＿＿＿

第3位 ＿＿＿＿＿＿＿＿＿＿＿＿＿＿＿＿

平成29年度　愛日地区バレーボール秋季強化練習会　組み合わせ

１　日　時　平成29年11月3日（祝）　開会式開始時間　９:１５時～

２　会　場　日進市スポーツセンター

女子組み合わせ

補助役員・・・【生徒】
主・副審・・・・（顧問）

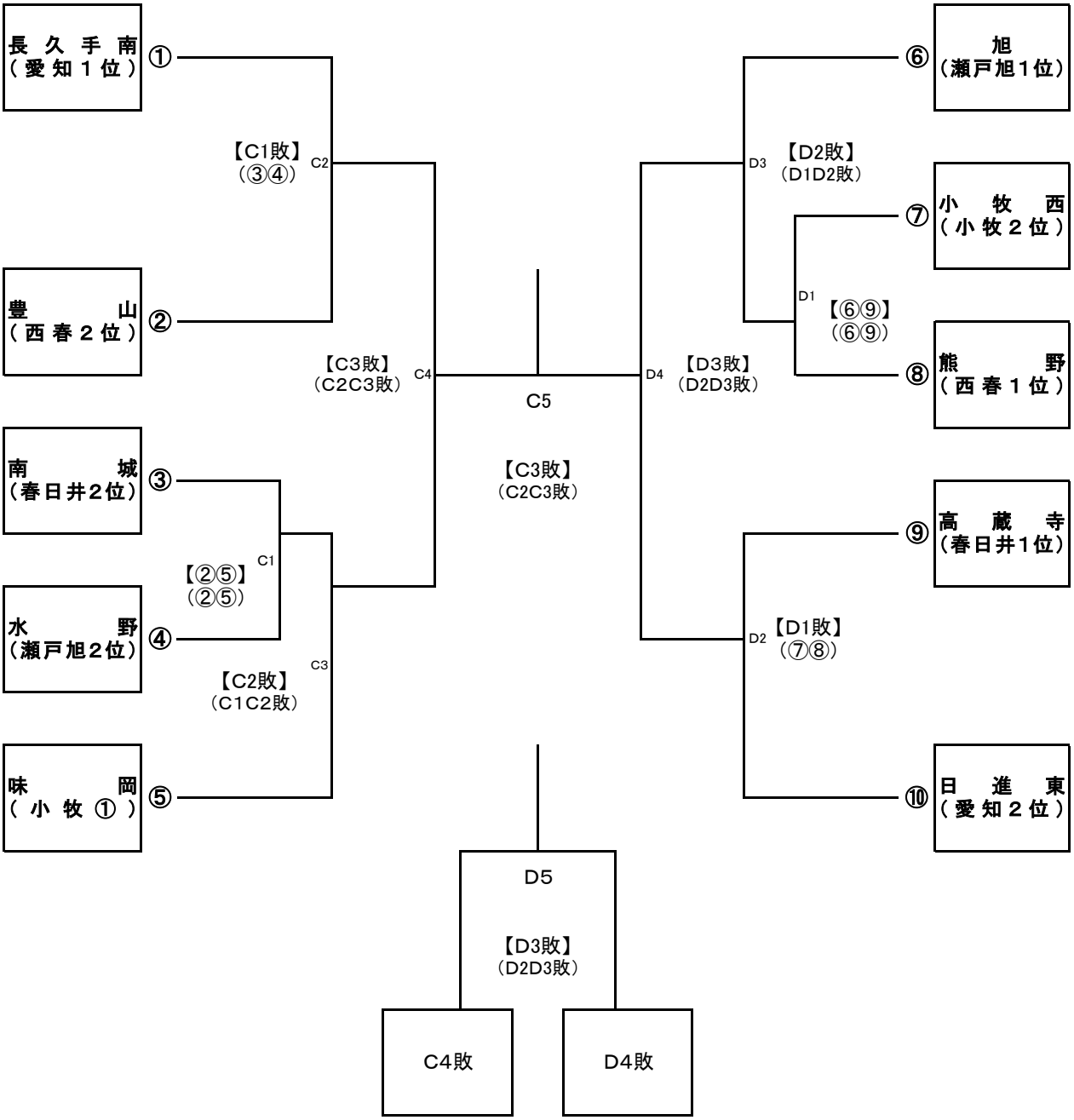

優　勝

第２位

第３位

第４位