平成29年度　愛日地区バレーボール秋季強化練習大会　試合結果

１　日　時　平成29年11月3日（金）　開会式開始時間　9:15～

２　会　場　日進市スポーツセンター

男子結果

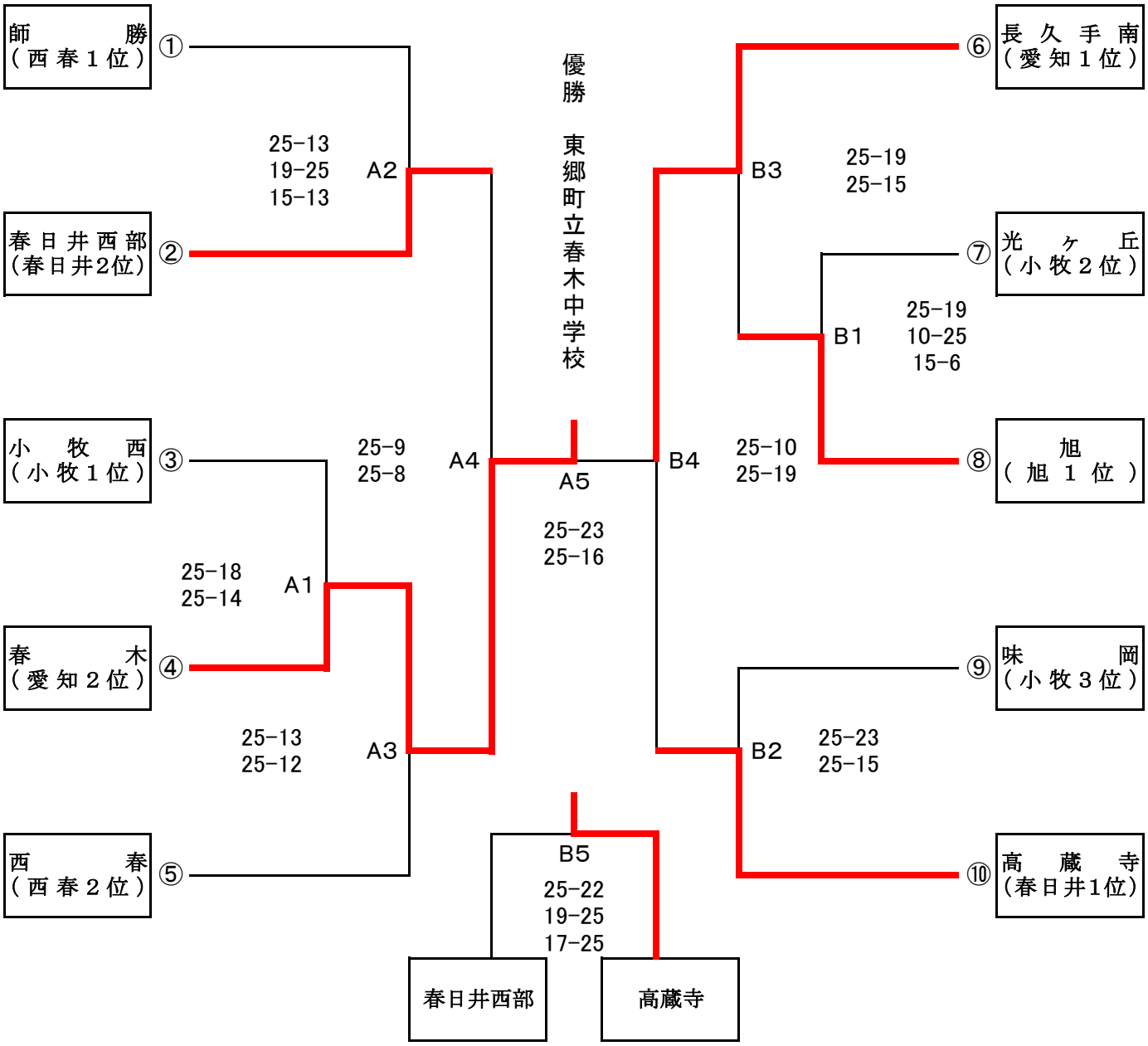

優　勝	東郷町立春木中学校
準優勝	長久手市立南中学校
第3位	春日井市立高蔵寺中学校
	春日井市立西部中学校

平成29年度　愛日地区バレーボール秋季強化練習会　組み合わせ

１　日　時　平成29年11月3日（祝）　開会式開始時間　９：15時～

２　会　場　日進市スポーツセンター

女子組み合わせ

補助役員・・・【生徒】
主・副審・・・・（顧問）

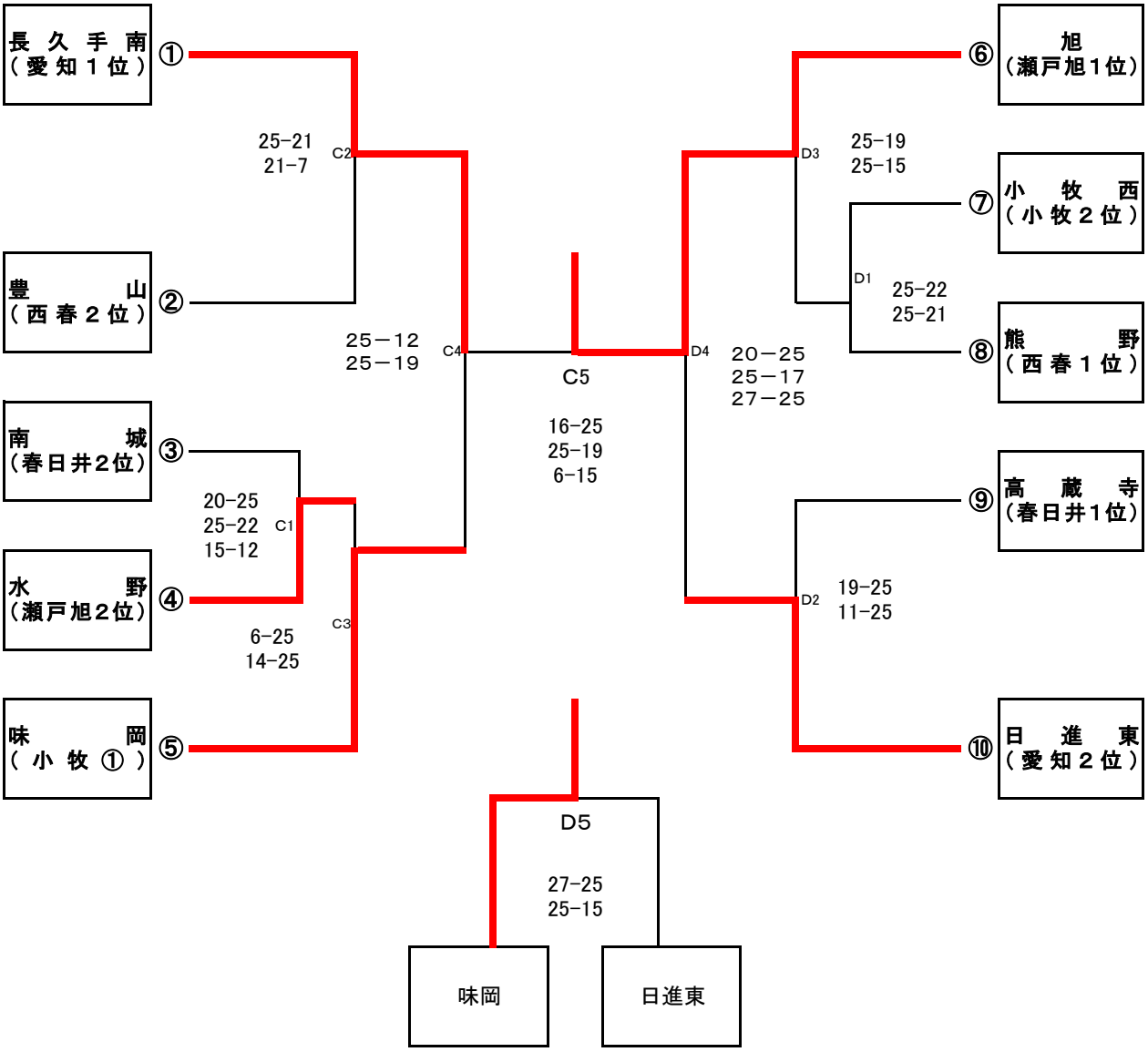

優　勝	尾張旭市立旭中学校
第2位	長久手市立南中学校
第3位	小牧市立味岡中学校
第4位	日進市立日進東中学校

上位4チームが県大会出場