平成29年度　愛日地区バレーボール春季強化練習会　組み合わせ

１　日　時　平成29年6月4日（日）　開会式予定　9：15

２　会　場　日進市スポーツセンター

男子組み合わせ

補助役員・・・【生徒】
主・副審・・・・（顧問）

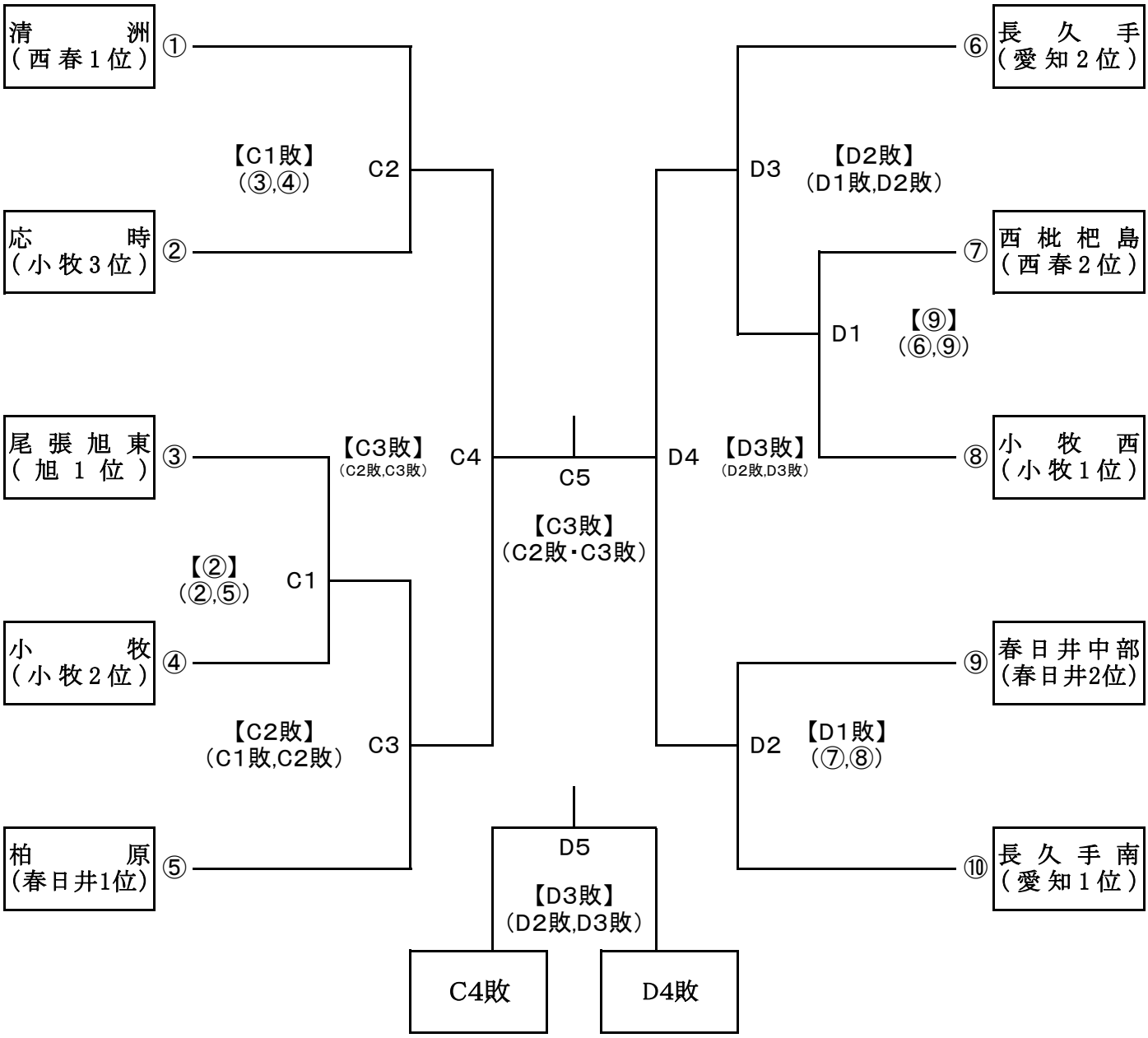

優　勝 ＿＿＿＿＿＿＿＿＿＿＿＿＿＿＿＿

準優勝 ＿＿＿＿＿＿＿＿＿＿＿＿＿＿＿＿

第3位 ＿＿＿＿＿＿＿＿＿＿＿＿＿＿＿＿

平成29年度　愛日地区バレーボール春季強化練習会　組み合わせ

１ 日 時 平成29年6月4日（日） 開会式予定 9:15

２ 会 場 日進市スポーツセンター

女子組み合わせ

補助役員・・・【生徒】
主・副審・・・・（顧問）

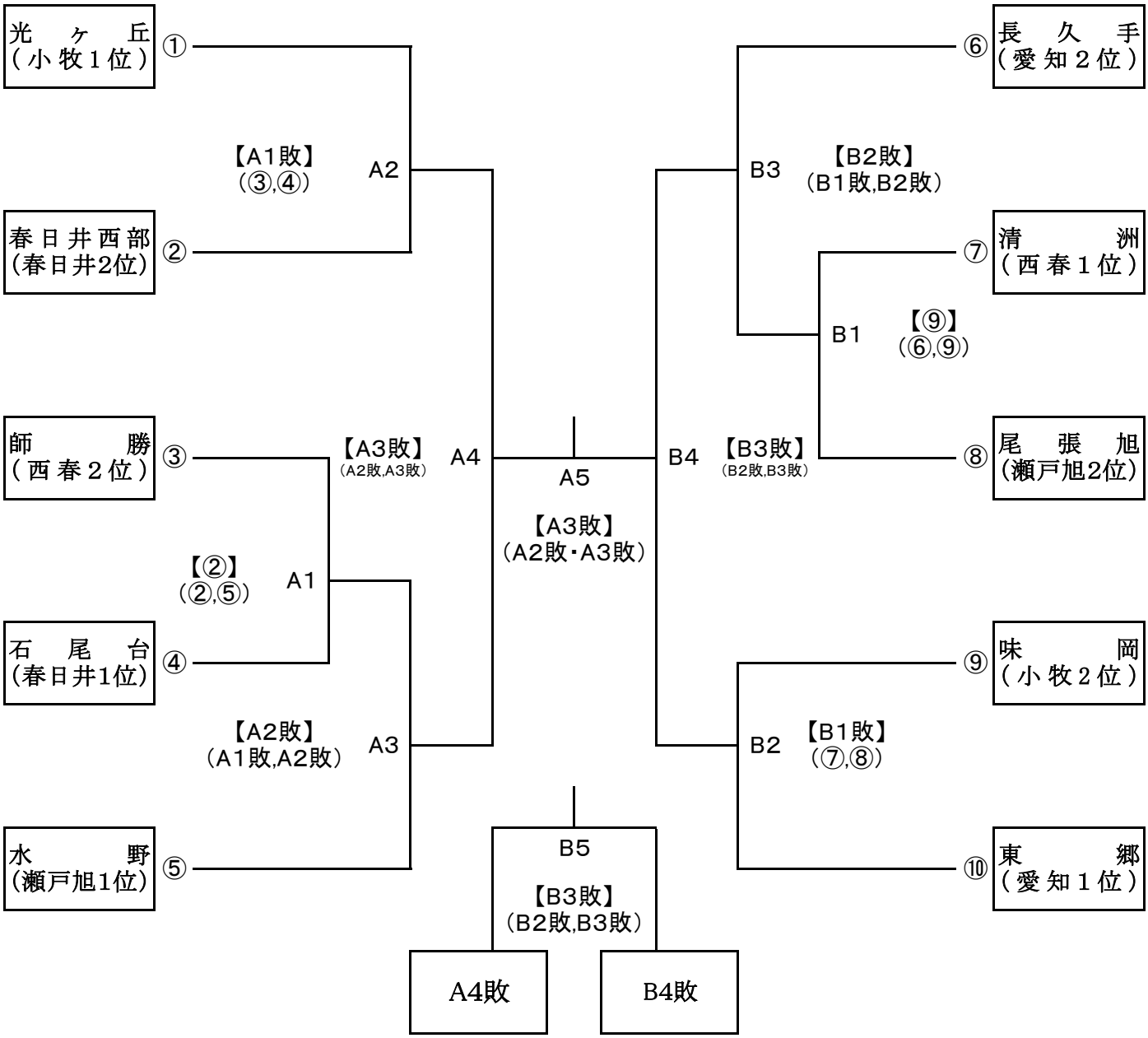

優 勝 ＿＿＿＿＿＿＿＿＿＿＿＿＿＿＿＿

準優勝 ＿＿＿＿＿＿＿＿＿＿＿＿＿＿＿＿

第3位 ＿＿＿＿＿＿＿＿＿＿＿＿＿＿＿＿