第39回　名古屋･尾張地区中学生バレーボール選抜優勝大会

平成29年　4月8日（土）　名古屋市立天白中学校

男子組み合わせ

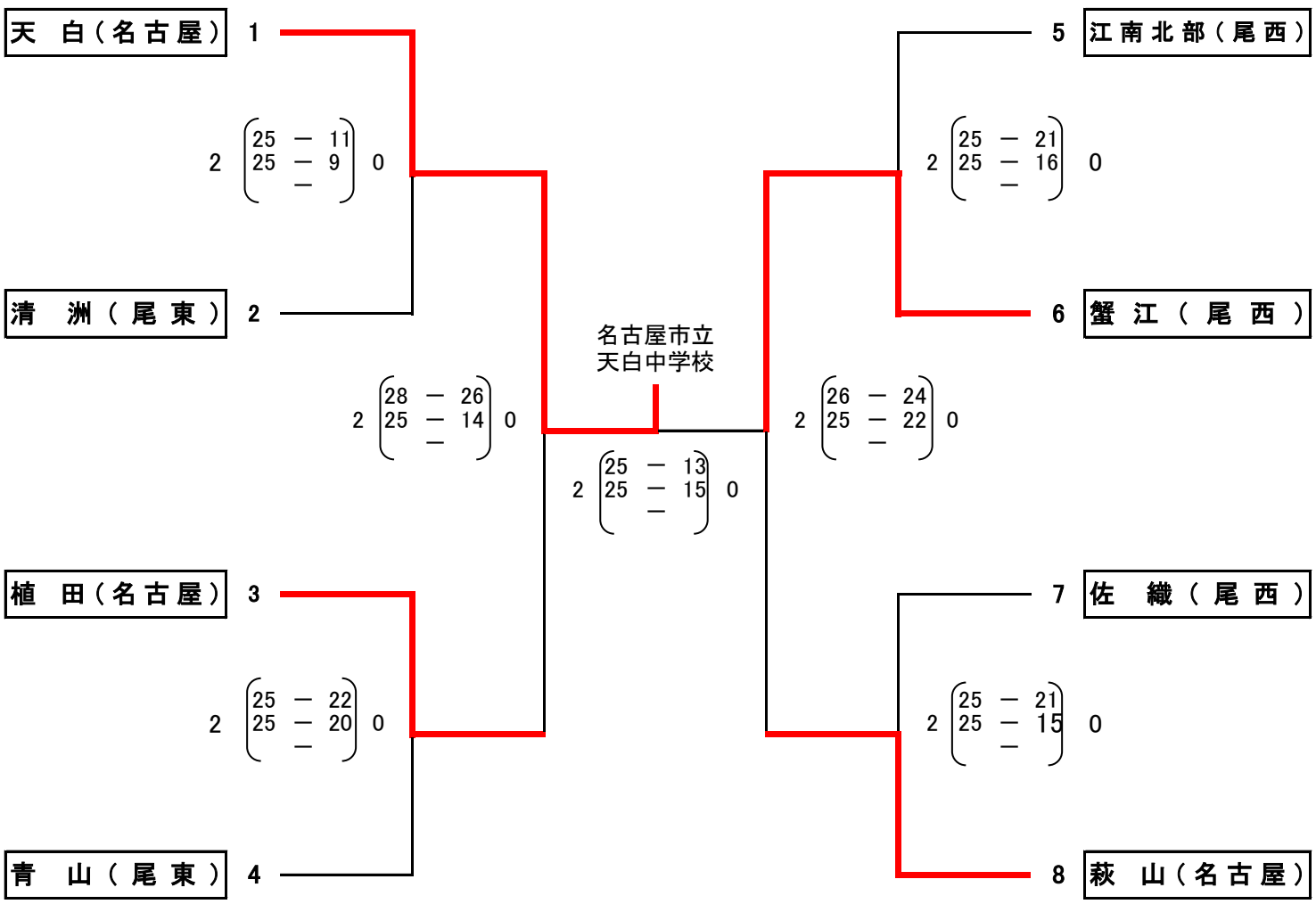

優勝 名古屋市立天白中学校　準優勝　蟹江町立蟹江中学校　第3位　名古屋市立植田中学校　第3位　名古屋市立萩山中学校

女子組み合わせ

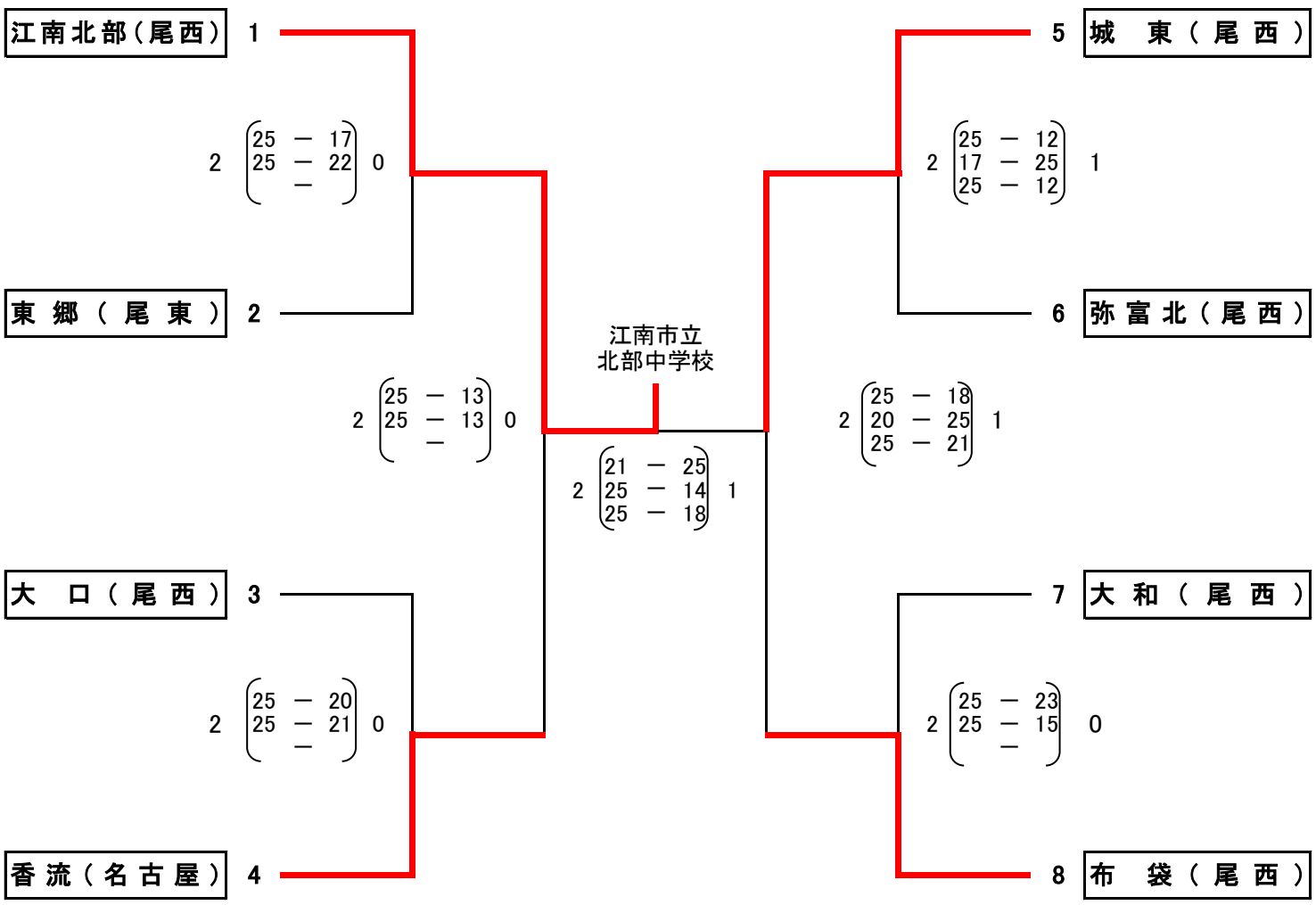

優勝　江南市立北部中学校　準優勝　犬山市立城東中学校　第3位　名古屋市立香流中学校　第3位　江南市立布袋中学校