愛日男子バレーボール
各地区参加校　校長殿

愛日地区バレーボール強化練習実行委員会
庶務担当　谷本 祐一

平成２５年度

愛日地区バレーボール１年生強化練習大会　男子の部について

１　期　　日　　平成２６年３月８日(土)　９時開始予定（８時開場予定）
２　会　　場　　日進市立日進中学校体育館
３　参加チーム　各地区推薦校２校の計１０校
　　※協会登録チームに限る。個人登録の必要なし。１年生の参加とする。
４　組み合わせ・審判割り当て
　　別紙参照
５　参 加 費　　３，０００円（当日，受付時に徴収）
６　試合規定　　(1) 予選は１セットマッチとします。決勝トーナメントは３セットマッチで行います。※予選リーグの上位２チームで決勝トーナメントを行います。
　　(2) 予選リーグの順位は，①得セット数，②該当チームの対戦成績，③得失点率（総得点÷総失点），の優先順位で決定します。
　　(3) 決勝トーナメント３セット目は時間の都合で１５点マッチ。
　　（チェンジコートは行いませんタイムアウトは３セット目もチーム２回とします）
　　(4) 交流試合とB５の敗者戦は１セットで行います。
　　(5) ６人制で行うが，ローテーションはしなくてもよい。
　　※ポジショナルフォールトの反則はとらない。
　　※サーブ順を決めておき，確認できるようユニフォームまたはゼッケンを着用してください。
　　(6) その他６人制ルールに準じて行います。ネットの高さは２ｍ３０㎝とします。
７　そ の 他　　(1) 必ず審判のできる先生で引率してください。
　　(2) 審判時に，線審・スコアラーが各チームでできるようにお願いします。
　　(3) 傷病等の責任は各チームでお願いします。
８　連 絡 先　　日進市立日進西中学校　谷　本　祐　一
　　（TEL０５２－８０３－４１７８　FAX０５２－８０４－８０３０）
９　確認事項

○　昨年度の大会より、ベスト４を割り振りました（Aコートに1位と4位、Bコートに2位と3位）。その他は、抽選させていただきました（地区1位校をAコートに2地区、Bコートに3地区）。
○　開会式を行います。
○　主審は割り当てチームの先生でお願いします。副審は生徒でも結構です。
○　試合前の練習は，５分間の合同練習のみとします。
○　３位決定戦は行いません。
○　Ａコートは長笛，Ｂコートは短笛を使用します。
○　１セットマッチの連続試合は休憩時間を設けません。
○　試合球はモルテンで行います。
○　昼食の時間は特に設けない予定ですので，試合・審判の無い時間でお願いします。
○　靴・持ち物等は，学校ごとにまとめて保管してください。
※　貴重品の管理は，各チームで責任を持って行ってください
※　更衣室は，着替えのみ使用していただいて結構です。
○　ゴミはすべて持ち帰ってください。
○　先生方の昼食の準備はありません。各自ご準備をよろしくお願いいたします。
○　フロア以外でのボールの使用はご遠慮ください。
○　一人分の旅費・日当は協会より支給されます。

平成２５年度　愛日１年生大会　組み合わせ

予選リーグ

Aコート（ステージ側）　【　　】は審判割り当て

《愛知1位：長南、西春1位：春日、小牧2位：応時＆小牧西、旭2位：旭、春日井2位：中部》

	長　南	春　日	応時＆小牧西	旭	中　部	勝　敗	順位
長　南		①	⑥	⑨	③	勝　敗	位
春　日	①		④	⑦	⑩	勝　敗	位
応時＆小牧西	⑥	④		②	⑧	勝　敗	位
旭	⑨	⑦	②		⑤	勝　敗	位
中　部	③	⑩	⑧	⑤		勝　敗	位

○　25 点１セットマッチ
○　得セット数が同じなら該当チームの対戦成績
○　対戦成績も一緒なら得失点率で順位を決める

Bコート（器具庫側）　【　　】は審判割り当て

《小牧1位：応時、旭1位：旭西、西春1位：豊山、愛知2位：長南、春日井2位：柏原》

	西　部	長久手	味　岡	旭　西	熊　野	勝　敗	順位
西　部		1	6	9	3	勝　敗	位
長久手	1		4	7	10	勝　敗	位
味　岡	6	4		2	8	勝　敗	位
旭　西	9	7	2		5	勝　敗	位
熊　野	3	10	8	5		勝　敗	位

決勝トーナメント

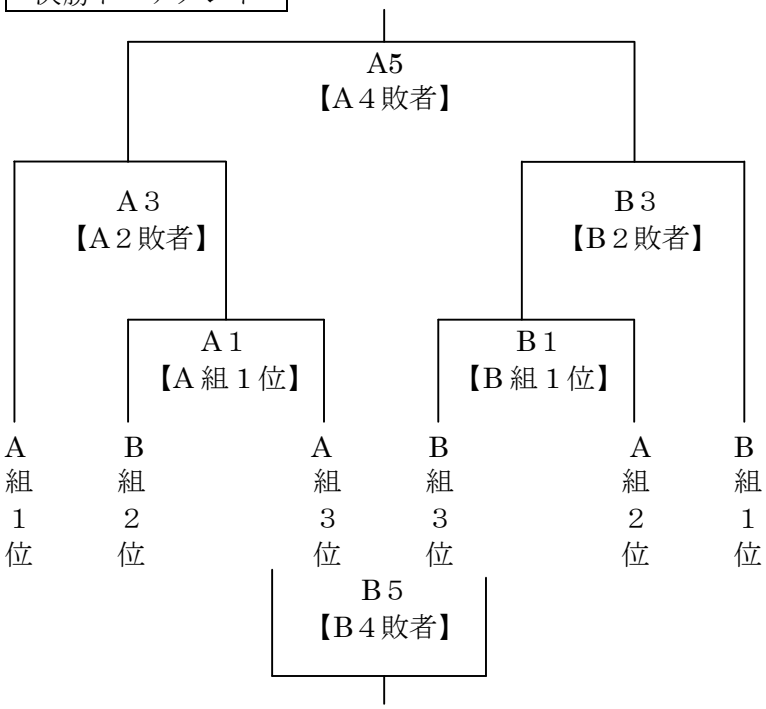

交流試合　※当日対応

Ａ２：Ａ組４位－Ｂ組４位【Ａ１の敗者】

Ｂ２：Ａ組５位－Ｂ組５位【Ｂ１の敗者】

Ａ４：Ａ組４位－Ｂ組５位【Ａ３の敗者】

Ｂ４：Ａ組５位－Ｂ組４位【Ｂ３の敗者】

○　決勝トーナメントは25 点３セットマッチ
○　３セット目は 15 点マッチ
○　B5 の敗者戦は１セットマッチ
○　交流試合は１セットマッチ