第33回　東海中学校総合体育大会バレーボール大会
兼　第42回　東海ブロック中学校バレーボール選手権大会
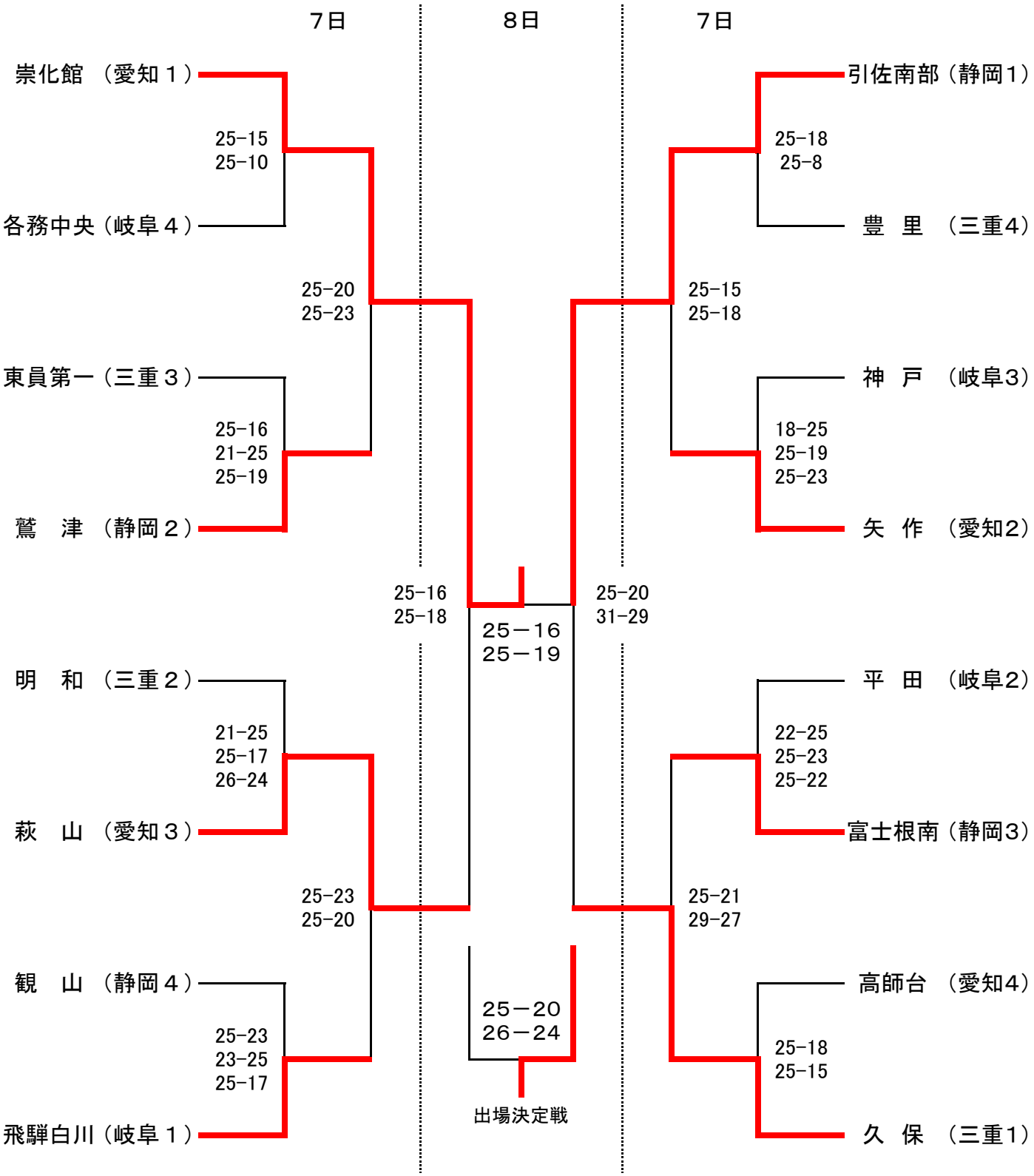
≪　男　子　の　部　≫