第33回　東海中学校総合体育大会バレーボール大会
兼　第42回　東海ブロック中学校バレーボール選手権大会
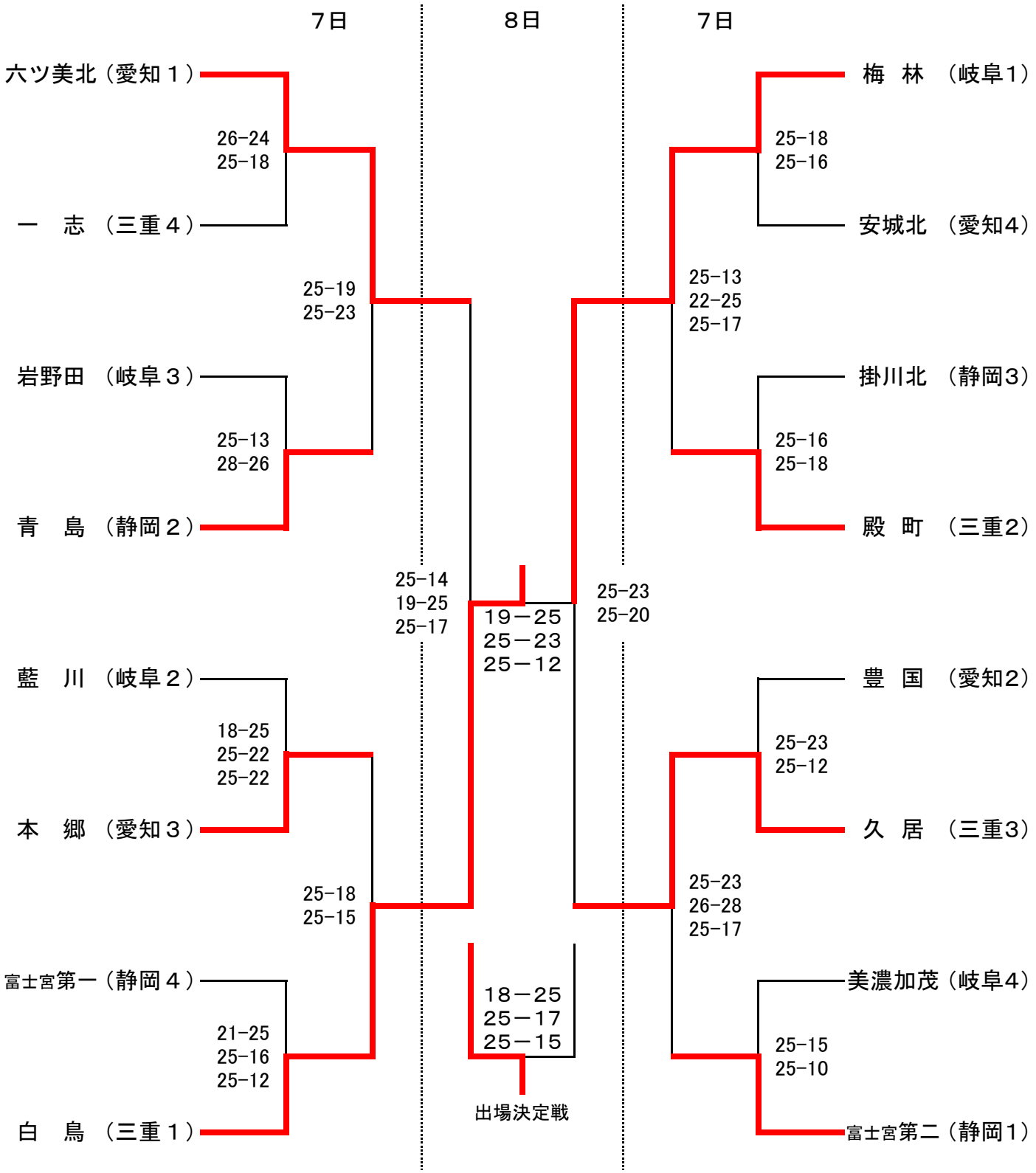
≪ 女　子　の　部 ≫